BePureHome
®
De
RODEO
Collectie
#THEREALRODEO

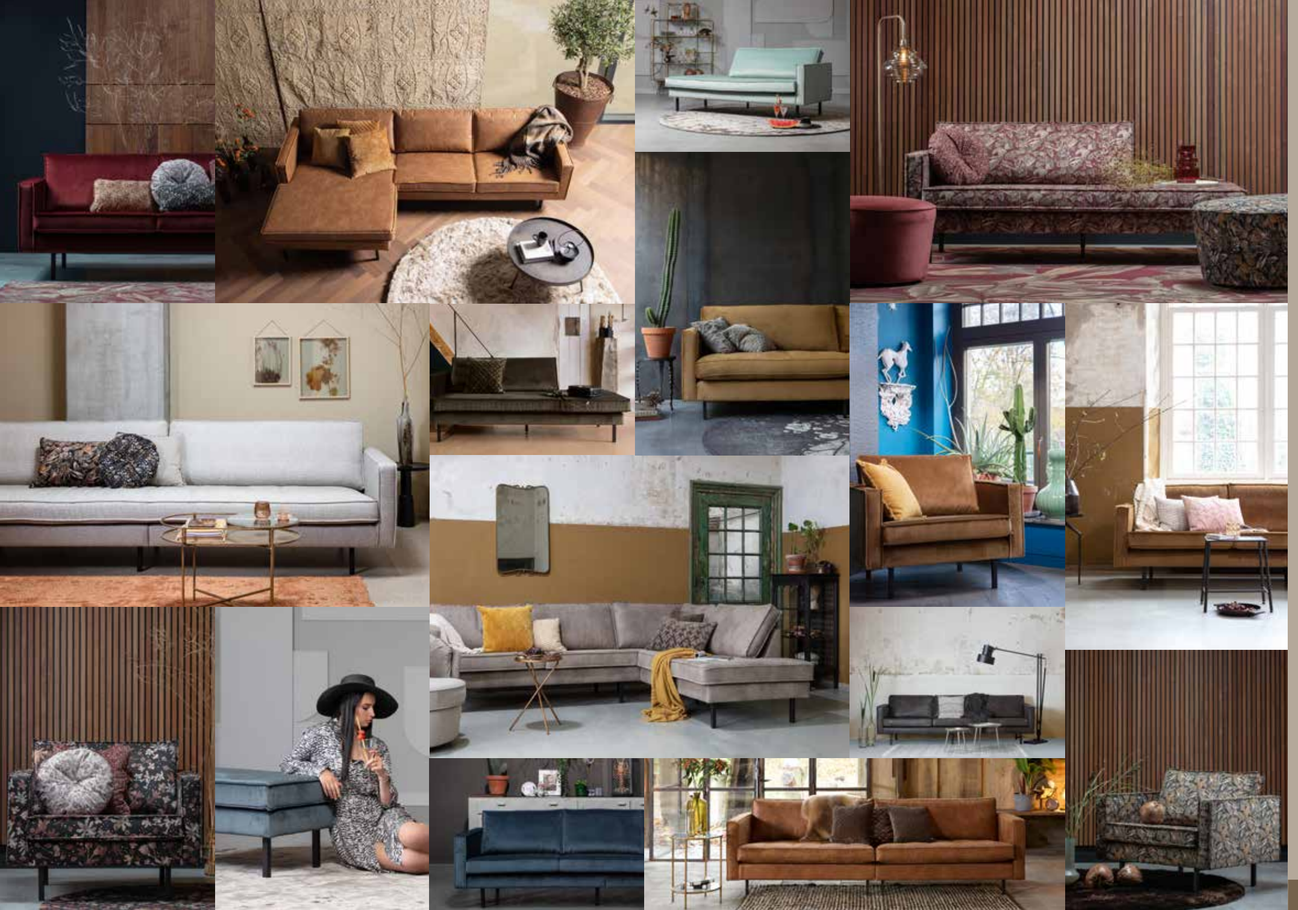

A **RODEO** *story*

DE ALLEREERSTE RODEO BANK VAN BEPUREHOME WERD IN 2015 GEÏNTRODUCEERD.
HET IDEE ACHTER HET ONTWERP? EEN STOERE BANK CREËREN MET EEN FIJN ZITCOMFORT IN
EEN TIJDLOZE KLEUR- EN MATERIAAL COMBINATIE. GEÏNSPIREERD OP DE JAREN '50 EN GEGOTEN IN
EEN EIGENTIJDS JASJE. DIT WERD EEN RODEO 3-ZITS IN EEN COGNAC KLEUR, INMIDDELS DÉ KLASSIEKER.

DE EERSTE RODEO WERD UITGEVOERD IN EEN NIEUW SOORT MATERIAAL: RECYCLE LEER. DEZE STOF
IS GEMAAKT VAN RESTANTEN LEER IN COMBINATIE MET POLYESTER. EEN PRACHTIGE STOF EN OOK DUURZAAM!
AL SNEL VEROVERDE DE RODEO BANK MENIG HART EN WAS ER VRAAG NAAR MEER. ZO BEGON 'A RODEO STORY'...

NU, ENKELE JAREN LATER, IS HET AANBOD FLINK GEGROEID EN BIEDT BEPUREHOME EEN GEHELE RODEO SERIE
AAN. DE RODEO COLLECTIE IS VERKRIJGBAAR IN VERSCHILLENDE MODELLEN EN IN 29 VERSCHILLENDE STOFFEN
EN KLEUREN. UITGEVOERD IN RIJKE MATERIALEN, ZOALS EEN ROBUUSTE VARIANT IN HET TYPE ELEPHANT
SKIN, STRETCHED EN EEN GROOT AANBOD AAN VELVET. DE SERIE IS VERKRIJGBAAR IN NEUTRALE
KLEUREN ZOALS COGNAC, ZWART OF TAUPE, MAAR OOK IN SPANNENDE KLEUREN ALS
ROZE, HONEY YELLOW OF DARK BLUE NIGHTSHADE. **DARE TO GO RODEO!**

#THEREALRODEO

Recycle leer

ONDERHOUD

Maak deze combinatiestof wekelijks schoon met een vochtige doek. Vlekken? Gebruik een neutrale zeep om de vlek te verwijderen en dep af met een vochtige doek, beslist niet wrijven. Het wrijven leidt tot lichte vlekken in de stof. Plaats het meubel niet in direct zonlicht, dit kan lichte plekken veroorzaken. Verkleurd recycle leer krijgt nooit zijn oorspronkelijke kleur terug. Recycle leer hoeft niet geïmpregneerd te worden, behandelen met leder vet wordt zeer afgeraden.

Recycle leer

Recycle leer geeft een unieke look en is door het gebruik van restanten leer ook nog eens een duurzame keuze! Het prachtige materiaal bestaat voor 70% uit vezels van écht leer en voor 30% uit polyester. Het is opgebouwd uit twee onderdelen: de onderlaag bestaat uit gerecycled echt leer wat zorgt voor de natuurlijke uitstraling. De bovenste laag is een polyester afdeklaag die het leer beschermt en oneffenheden voorkomt. Hierdoor wordt het een stevige combinatiestof.

Rodeo fauteuil
Cognac - 378608-B

Rodeo 2,5-zits bank
Cognac - 378609-B

Rodeo 3-zits bank
Cognac - 378618-B

Rodeo chaise longue L
Cognac - 800905-B

Rodeo hoekbank R
Cognac - 800971-B

Rodeo hocker op poten
Cognac - 800897-B

Rodeo daybed R
Cognac - 800746-B

Rodeo chaise longue
Cognac - 800905-B

Elephant Skin

ONDERHOUD

Reinig de stof met een schone, lauwwarme en licht vochtige doek. Wrijf niet te hard op de stof maar veeg in één richting. De Elephant Skin is niet getest op aanvullende behandelingen en daarom wordt impregneren afgeraden.

Elephant Skin

De serie Rodeo Elephant Skin is modern, chic en eigentijds. Elephant Skin is een bijzondere stof die gemaakt is met de nieuwste technieken. Deze stof lijkt op leer, maar is gemaakt van 50% nylon en 50% kunstleer (pu) in een warme grijze kleur. Dit geeft de bank een chique uitstraling en voelt heerlijk aan. De mooie robuuste lederlook wordt afhankelijk van het gebruik zachter zoals bij echt leder.

Rodeo hoekbank rechts Elephant Skin - 800971-105

‘The **color** *of truth is* **grey**’

- Andre Gide -

Rodeo 3-zits bank Elephant Skin - 800543-105

Velvet

ONDERHOUD

Kleine vlekken kunnen gemakkelijk deppend met een absorberende doek worden verwijderd. Grotere vlekken kunnen met een mild schoonmaakmiddel en een micro-vezel doekje prima verwijderd worden. Gebruik eventueel een föhn om de vlek versneld te drogen. Houd daarbij wel genoeg afstand zodat de stof niet verbrandt. Daarna kan de stof geborsteld worden met een fluweelborstel. Deze borstel is erg goed voor wekelijks onderhoud. Impregneren wordt afgeraden. Indien dit toch nodig wordt geacht is dit voor eigen risico.

Velvet

De Rodeo velvet serie heeft een luxe uitstraling en is verkrijgbaar in 16 prachtige kleuren. De stof voelt fijn aan en heeft een mooie lichte glans. Velvet bestaat uit 100% polyester en heeft een volle en zware kwaliteit. Het materiaal is daarom geschikt voor intensief gebruik. Naast het stijlvolle design blijft de velvet stof lang mooi en is deze, tot verrassing van velen, een zeer gemakkelijke stof om te onderhouden.

Rodeo 3-zits bank Velvet chestnut - 800543-205

Mix & match

800746-144

800897-73

800743-198

800541-14

800542-126

Rodeo 3-zits bank
Velvet teal
800543-198

Printed Velvet

ONDERHOUD

Kleine vlekken kunnen gemakkelijk deppend met een absorberende doek worden verwijderd. Grotere vlekken kunnen met een mild schoonmaakmiddel en een micro-vezel doekje prima verwijderd worden. Gebruik eventueel een föhn om de vlek versneld te drogen. Houd daarbij wel genoeg afstand zodat de stof niet verbrandt. Daarna kan de stof geborsteld worden met een fluweelborstel. Deze borstel is erg goed voor wekelijks onderhoud. Impregneren wordt afgeraden. Indien dit toch nodig wordt geacht is dit voor eigen risico.

Printed Velvet

Deze fluwelen stof heeft naast een waanzinnige print ook een luxe uitstraling. De stof voelt fijn aan en heeft een mooie lichte glans. Printed velvet is gemaakt van 100% polyester en is met een Martindale van 100.000 geschikt voor intensief woongebruik. De stof heeft een volle en zware kwaliteit en blijft lang mooi. De printed velvet stof zal niet snel pillen en is zeer kleurvast. De stof is, tot verrassing van velen, een zeer gemakkelijke stof om te onderhouden. De Rodeo fauteuil is verkrijgbaar in een zwarte bouquet en aquarel flower chestnut, het Rodeo daybed in velvet bouquet chestnut.

Rodeo daybed Velvet bouquet chestnut - 800743-U

Flower *power*

U-Bouquet Chestnut

A-Aquarel

Q-Bouquet Zwart

Rodeo armchair
Aquarel flower chestnut
800541-A

Stretched

ONDERHOUD

Bij eventuele vlekken direct droog-deppen met een schone doek of tissue. Beslist niet wrijven! Meeste vloeistoffen zijn te verwijderen met lauw water. Maak gebruik van een zachte, ronddraaiende beweging van buiten naar binnen. Als de stof losgehaald kan worden van het meubel is wassen op 30 graden of de stof laten stomen, mogelijk. Impregneren wordt afgeraden. Wanneer extra bescherming gewenst is, dient dit getest te worden op een deel van de stof wat uit het zicht is.

Stretched

De geweven stof van de Rodeo Stretched serie is een flexibele optie voor ieder interieur. De stof bestaat uit 100% polyester (Martindale 35.000) en is hierdoor eenvoudig schoon te houden. Deze geweven stof heeft zachte en volle grip en een moderne look. Door het unieke bewerkingsproces krijgen de kussens van de Rodeo Stretched serie een losse look, wat zorgt voor een relaxte, geleefde uitstraling. Rodeo Stretched is verkrijgbaar in zes warme kleuren: warm grey/brown, tea leaves, sahara, nougat, fudge en brown melange.

Rodeo 3-zits bank
Stretched nougat
801543-N

Socials

Ben jij ook fan van de Rodeo? Deel jouw Rodeo met ons via **#therealrodeo** en *get featured* op onze kanalen!

De Rodeo is op verschillende manieren te combineren en past in veel verschillende woonstijlen. Met de Rodeo kun je alle kanten op! Op zoek naar meer inspiratie? Volg ons op Instagram via **@bepurehome**

@getrudevandenbrink

@huren_met_sfeer

@jaimysstyling

@annadeheus

@styledbymarit

@interieurvan.eva

#therealrodeo
#rodeo
#bepurehome

Classic

ONDERHOUD

Maak deze combinatiestof wekelijks schoon met een vochtige doek. Vlekken? Gebruik een neutrale zeep om de vlek te verwijderen en dep af met een vochtige doek, beslist niet wrijven. Het wrijven leidt tot lichte vlekken in de stof. Plaats het meubel niet in direct zonlicht, dit kan lichte plekken veroorzaken. Verkleurd recycle leer krijgt nooit zijn oorspronkelijke kleur terug. Recycle leer hoeft niet geïmpregneerd te worden, behandelen met leder vet wordt zeer afgeraden.

Classic

De Rodeo Classic serie heeft een klassieke twist dankzij de slanke metalen poten en het gebruik van robuuste en bijzondere materialen. De naar buiten gestikte naden en gestikte zitkussens geven een stoere touch aan deze serie. Samen met de strakke vormgeving zijn dit elegante details die voor een mooie balans tussen chic en stoer zorgen.

800888-Z

800844-Z

800576-Z

Rodeo Classic 3-zits bank
Cognac
800576-C

A **classic** *never goes out of* **style**

Rodeo Classic 3-zitsbank Velvet honinggeel - 800576-14

RODEO *Recycle leer - Velvet - Elephant Skin - Stretched*

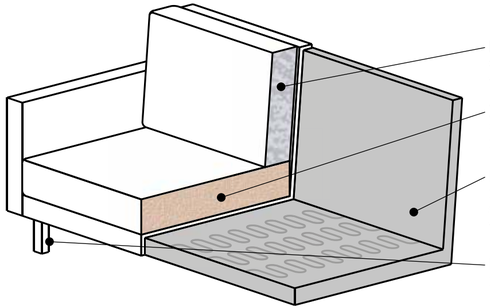

Rugleuning
Gesneden schuim 70%, siliconen 30%
vezels 150 g/m³

Zitting
Polyurethaan schuim met een dichtheid van
30 kg/m³, vezels 150 g/m³. Normaal zitcomfort

Frame
Massief hout, spaanplaat, polyurethaan
schuim met een dichtheid van 25 kg/m³,
vezels 150 g/m³, zigzag veren

Metalen poten
De hoogte is 20 cm

RODEO Classic *Recycle leer - Velvet - Elephant Skin*

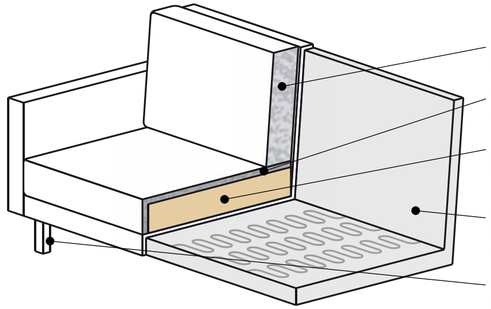

Rugleuning
Gesneden schuim 70%, siliconen 30%

Toplaag
Gesneden schuim 70%, siliconen 30%

Zitting
Polyurethaan schuim met een dichtheid van
30 kg/m³, vezels 150 g/m³. Normaal zitcomfort

Frame
Massief hout, multiplex, spaanplaat,
zigzag veren

Metalen poten
De hoogte is 16 cm

De **RODEO** *collectie is verkrijgbaar in*

Elephant Skin

105-Elephant Skin

Recycle leer

B/C-Cognac

Z-Zwart

A-Army

Printed velvet

U-Bouquet Chestnut

A-Aquarel

Q-Bouquet Zwart

Stretched

H-Sahara

M-Brown Melange

N-Nougat

F-Fudge

T-Tea Leaves

W-Warm Grey/Brown

Velvet

45-Blauw

198-Teal

144-Mint

12-Taupe

149-Lichtgrijs

79-Antraciet

67-Donkergrijs

178-Dark Blue Nightshade

132-Oker

14-Honinggeel

162-Green Forest

53-Olive

156-Dark Green Hunter

73-Roze

126-Roest

205-Chestnut

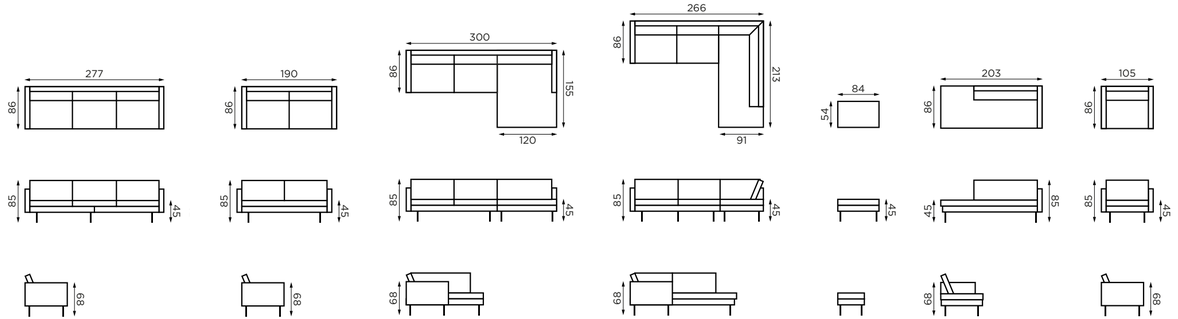

OPSTELLING	3-zits bank	2,5-zits bank	Chaise longue L & R	Hoekbank L & R	Hocker	Daybed L & R	Fauteuil
AFMETINGEN HxBxD (cm)	85x277x86 cm	85x190x86 cm	85x300x86/155 cm	85x266x86/213 cm	45x84x54 cm	85x203x86 cm	85x105x86 cm
HOOGTE LEUNING (cm)	68 cm	68 cm	68 cm	68 cm	-	68 cm	68 cm
BREEDTE LEUNING (cm)	12 cm	12 cm	12 cm	12 cm	-	12 cm	12 cm
ZITDIEPTE (cm)	60 cm	60 cm	60 cm	60 cm	54 cm	60 cm	60 cm
ZITHOOGTE (cm)	45 cm	45 cm	45 cm	45 cm	45 cm	45 cm	45 cm
ZITBREEDTE (cm)	253 cm	166 cm	276 cm	220 cm	84 cm	191 cm	81 cm
POOTHOOGTE	20 cm	20 cm	20 cm	20 cm	20 cm	20 cm	20 cm
MATERIAAL POTEN	Metaal	Metaal	Metaal	Metaal	Metaal	Metaal	Metaal

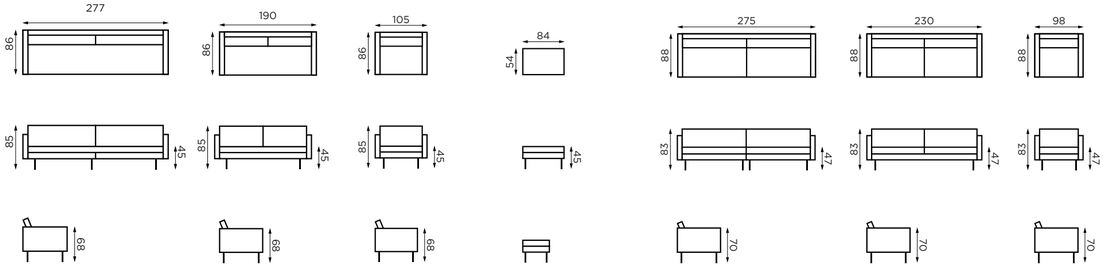

OPSTELLING	3-zits bank *Stretched*	2,5-zits bank *Stretched*	Fauteuil *Stretched*	Hocker *Stretched*
AFMETINGEN HxBxD (cm)	85x277x86 cm	85x190x86 cm	85x105x86 cm	45x84x54 cm
HOOGTE LEUNING (cm)	68 cm	68 cm	68 cm	-
BREEDTE LEUNING (cm)	12 cm	12 cm	12 cm	-
ZITDIEPTE (cm)	60 cm	60 cm	60 cm	54 cm
ZITHOOGTE (cm)	45 cm	45 cm	45 cm	45 cm
ZITBREEDTE (cm)	253 cm	166 cm	81 cm	84 cm
POOTHOOGTE	20 cm	20 cm	20 cm	20 cm
MATERIAAL POTEN	Metaal	Metaal	Metaal	Metaal

3-zits bank *Classic*	2,5-zits bank *Classic*	Fauteuil *Classic*
83x275x88 cm	83x230x88 cm	83x98x88 cm
70 cm	70 cm	70 cm
12 cm	12 cm	12 cm
58 cm	58 cm	58 cm
47 cm	47 cm	47 cm
251 cm	206 cm	74 cm
16 cm	16 cm	16 cm
Metaal	Metaal	Metaal

Rodeo 3-zits bank Velvet honinggeel - 800543-14

Artnr: 371977

8 714713 149063

#THEREALRODEO